Bid Book: V1

بسم الله الرحمن الرحيم

ﷺ ﷺ

ﷺ:	(ﷺ.ﷺ.ﷺ) ﷺ ﷺ ﷺ

ބައި 1

ޢާންމު ތަފްޞީލް

ތަފްޞީލް ނަންބަރު	ތަފްޞީލްތަކުގެ ތަފާތު
1.1	ގުޅުމެއް ކުރަންވާ ގޮތް: (ﷺ.ﷺ.ﷺ) ގ ފަހަރު ކަނޑާ ތެރެ ގަޑިތަކެއް ބަހައްޓާނެ ތަނާ ގުޅޭ ކަންކަން ކުރުމަށް ދަރަޖަ ދެއްކުމުގެ ގޮތް ތަކުރަށް ނަންބަރ: (IUL)266-PR/266/2026/221 ތަކުރަށް ދިނުމުގެ ފަށާ ތާރީޚ: 10 ނޮވެމްބަރ 2026 (ހޯމަ)
8.1	ތަކުރަށް ހުށަހެޅުމުގެ ފަށާ ތާރީޚ: 10 ނޮވެމްބަރ 2026 (ހޯމަ) ން 24 ނޮވެމްބަރ 2026 (ހޯމަ) ގ 10:30 ގަ ތަކުރަށް ލިބޭ ގޮތް : ކޮށްފަތުގައި ހިނގާ ބަދަލުތަކުގެ ތެރެއިން ފޯނު ނަންބަރ : 6527177، 6527113 ތުވަތަ 6527192
9.2	ބަދަލުގެ ތަފްޞީލް ލިޔުމަށް ގަބޫލުކުރާ ގޮތް: ގޮތް: 23 ނޮވެމްބަރ 2026 (ހުކު) ގަޑި: 10:30 ތަނ: ކޮށްފަތުގައި ހިނގާ ބަދަލުތަކުގެ ތެރެއިން
9.2	ލަފާދޭނެ ފަރާތްތަކުން ބަދަލުތަކާ ގުޅިގެން ލިޔުމަށް: ނަން: ޝުއާގަ ތަރުތީބުކުރާ، ލެކްޗަ ކަންތައް ބަލަންޏާ ގަބޫލުކުރާ ދަރަޖަ ފޯނު ނަންބަރ: 6527177، 6527113 ތުވަތަ 6527192 ގުޅުމަށް ބޭނުންކުރާ ގޮތް: bids@kulhudhuffushicity·gov·mv ތަނ: ކޮށްފަތުގައި ހިނގާ ބަދަލުތަކުގެ ތެރެއިން
13.1	ގަޑު ހުއްދަދޭ ގޮތް: ދުވަހު ގަޑު (ހިލޭ ހަމާ ގަޑު)
17.1	ތަކުރަށް ހުއްދަދޭ ގޮތް: ގޮތް: 25 ނޮވެމްބަރ 2026 (ބުދަ) ގަޑި: 10:30 ތަނ: ކޮށްފަތުގައި ހިނގާ ބަދަލުތަކުގެ ތެރެއިން
19.1	ތަކުރަށް ހުއްޓުން: ގޮތް: 25 ނޮވެމްބަރ 2026 (ބުދަ) ގަޑި: 10:30 ތަނ: ކޮށްފަތުގައި ހިނގާ ބަދަލުތަކުގެ ތެރެއިން
22.1	ތަކުރަށް ބަލައިގަންނަން ހިނގަސް ދުވަހަކު 4 ގަޑު ދުވަހުގެ.
30.1	ތަކުރު ހުށަހެޅުމުގެ ގޮތުގައި ހުށަހަޅާ ފަރާތުން ދައްކަންޏާ ދަތުރަށް: 250.00ރ (ދެލައްވަ ފަންސާސް ރުފިޔާ) ފަރާތުން ދައްކާ ފައިސާ ދިނުމުގެ ގޮތް ފަހުން ވެރިފަރާތަށް ދެއްކުމަށް
32.1	ގުޅުންހުރި ގޮތުގެ ތަފާތު ހުށަހަޅާ ފަރާތުން ދައްކަންޏާ ދަތުރަށް: ހަމަ ގަޑުގެ 2.5%

652 8831 info@kulhudhuffushicity.gov.mv www.kulhudhuffushicity.gov.mv @kfcitycouncil

ގ%ާ%ތ%ާ%ތ 2 - ކ%ާ%ތ%ާ%ތ ކ%ާ%ތ%ާ%ތ%ާ%ތ%ާ%ތ

3.3. 3.3.1 ކުރަތުގެ ލިޔެއެ ކަންކަށް ފާސްކުރުމަށް ދަށުވާ ކަންކަމާ ގުޅޭ ހުރިހާ ކަންކަމާ ގުޅިގެން ކައުންސިލްގެ ތެރެއިން ކަނޑައަޅާ ކޮމިޓީ "ކުރިކަމާ ގުޅޭ ކޮމިޓީ"ގެ ކަނޑައެޅުންތަކަށް ތަފާތުވާ ނަތީޖާ ނުލިބުނު ނަމަ ކަނޑައަޅާ ގޮތް.

3.3.2 ކުރިމަތިލާފައިވާ ކަންކަމާ ގުޅޭ ކައުންސިލްގެ ކޮމިޓީތަކުގެ ތެރެއިން ކަނޑައަޅާ ކޮމިޓީ "ކުރިކަމާ ގުޅޭ ކޮމިޓީ"ގެ ކަނޑައެޅުންތަކަށް ތަފާތުވާ ނަތީޖާ ނުލިބުނު ނަމަ ކަނޑައަޅާ ގޮތް.

3.3.2 ކައުންސިލްގެ ސެކްރެޓަރިޔެޓުގެ ކަމަނާގިރިކަންތައް ފާސްކުރުމަށް ކޮމިޓީ ގެ ތެރެއިން ކަނޑައަޅާ ކޮމިޓީ "ކުރިކަމާ ގުޅޭ ކޮމިޓީ"ގެ ކަނޑައެޅުންތަކަށް ތަފާތުވާ ނަތީޖާ ނުލިބުނު ނަމަ ކަނޑައަޅާ ގޮތް.

3.3.4 ކުރިއަށް ގެންދާ ކަންކަމާ ބެހޭ ކަންކަން ކުރިން ކަނޑައަޅާ ކޮމިޓީ ގެ ތެރެއިން ކަނޑައަޅާ ކަނޑައެޅުންތަކަށް ތަފާތުވާ ނަތީޖާ ނުލިބުނު ނަމަ "ކުރިކަމާ ގުޅޭ ކޮމިޓީ"ގެ ކަނޑައެޅުންތަކަށް ތަފާތުވާ ނަތީޖާ ނުލިބުނު ނަމަ ކަނޑައަޅާ ގޮތް.

3.3.5 ސެކްރެޓަރ ކައުންސިލަށާ، ކުރިމަތި ލިޔެއެ ކައުންސިލްގެ ކޮމިޓީ ގެ ތެރެއިން ކަނޑައަޅާ ކަންކަމާ ގުޅޭ ކަންކަން ކައުންސިލްގެ ތެރެއިން ކަނޑައަޅާ ގޮތް ކައުންސިލްގެ ވެބްސައިޓްގައި ދަށްކުރާ ގޮތް.

4. ކުރިއަށްގެންދާ ކަންތައް

4.1. ކުރިމަތި ލިޔެއެ ކަންކަމާ ގުޅޭ ކަންކަން ކުރިއަށްގެންދާ 1 (އެއް) ކުރިދުވަހު. ތިލަ ކުރިމަތި ލިޔެއެ ކަންކަމާ ގުޅޭ ކަންކަން ކުރިއަށްގެންދާ ގޮތަށް ކަނޑައަޅާ ގޮތް.

5. ކުރިމަތި ތިލައިގެ ކަންތައް

5.1. ކުރިމަތި ތިލައިގެ ކަންކަމާ ގުޅޭ ކަންކަން ކުރިއަށްގެންދާ ގޮތް ކައުންސިލްގެ ވެބްސައިޓްގައި ކުރިމަތި ލިޔެއެ ކަންކަމާ ގުޅޭ ކަންކަން ކުރިއަށްގެންދާ ގޮތް.

6. ތަފާތުވާ ގޮތްތަކެއ

6.1. **ކުރިމަތި ކުރިއަށްގެންދާ ގޮތަށް، ކަނޑައެޅުމުގައި ހިނގި ކަންކަމާ ގުޅޭ ކަންކަން ކަނޑައަޅާ ގޮތާ ދިމާ ތަފާތުތަކެއ ހުރިކަމަށް ބަލައިގަތުމުން ކަނޑައަޅާ ގޮތާ ދިމާ ތަފާތުވާ ގޮތަށް ކަނޑައަޅާ ގޮތް ކަނޑައަޅާ ގޮތް ކަނޑައަޅާ ގޮތ

(ސ) ތިލަގ ތަކ ތުއ ތަކ

7. **ތިލަގ ތަކ ތުއ ތަކ ތަ**

7.1 ·ތިލަގ ތަކ ތުއ ތަކ ތަ

7.1.1 ·ތިލަގ ތަކ ތުއ ތަކ (ތަކ ތަކ ތަކ-1)

7.1.2 ·ތިލަގ ތަކ ތުއ ތަކ ތަ (ތަކ ތަކ ތަކ-2)

7.1.3 ·ތަކ ތަކ ތަކ ތަކ ތަކ ތަކ ތަ (ތަކ ތަކ ތަކ-3)

7.1.4 ·ތަކ ތަކ ތަކ ތަ (ތަކ ތަކ ތަކ-4)

7.1.5 ·ތަކ ތަކ ތަ (ތަކ ތަކ ތަ - 5)

7.1.6 ·ތަކ ތަކ ތަކ ތަކ ތަ (ތަކ ތަ–6)

8. **ތިލަގ ތަކ ތަކ ތަ ތަކ ތަ ·** ތަ ތަ ތަ ތަ ތަ ތަ ތަ ތަ ތަ ·8.1 ·ތަ ތަ ތަ ތަ ތަ ތަ ތަ ·8.2 ·ތަ ·

9. **ތިލަގ ތަ ތަ ތަ ތަ ތަ ·** ·9.1 ·ތ ·

·9.2 ·ތ ·

·9.3 ·ތ ·

10. **ތިލަގ ތަ ·** ·10.1 ·ތ ·

·10.2 10.1 ·ތ ·

(IUL)266-PR/266/2026/221 (ފީ.ގ.ފ.ކ) ގ ތަނަށ ތަނުގ ތ ތަ ތ ތ ތ

18. ލަންފަހުގެ ގަކުން ކުންނާނެ ތަކެތި ހިންގުމުގެ ގޮތް

18.1 ތަކެތި ކުންނަނީ ކަނޑައެޅިފައިވާ ގޮތަކުން ކަނޑައެޅިފައިވާ ތަކެތި ކަނޑައެޅިފައިވާ ގޮތަށް ކުންނަންވާނެ.

(ه) ތަކެތި ގެނައުމުގެ ތަފްޞީލު

19. ތަކެތި ގެނައުން

19.1 ދިވެހިރާއްޖެއިން ކުންނަނެ ތަކެތި ގެނައުމުގެ ގަނެގެން ކަނޑައެޅިފައިވާ ގޮތަށް ކަނޑައެޅިފައިވާ ތަކެތި ކަނޑައެޅިފައިވާ ގޮތަށް ގެނައުން ކުންފުނިން ކުރަންވާނެ.

19.2 ތަކެތި ގެނައުން ކަސްޓަމްސް ތަކެތި ހުންނަ ގޮތަށް ހަރުކަށިކޮށްގެންވާނެ.

19.3 ތަކެތި ގެނައުމުގެ ކަނޑައެޅިފައިވާ ގޮތަށް ކަނޑައެޅިފައިވާ ތަކެތި ގެނައުމަށް ކުންފުނިން ކުރަންވާ ތަކެތި ގެނައުން ކަސްޓަމްސް ތަކެތި ހުންނަ ގޮތަށް ކަނޑައެޅިފައިވާ ގޮތަށް ކުރަންވާނެ.

20. ކުންނަނެ ތަކެތި ގަނެގެން ހުންނަ ގޮތް

20.1 ތަކެތި ގަނެގެން ކަނޑައެޅިފައިވާ ގޮތަށް ކަނޑައެޅިފައިވާ ތަކެތި ގަނެގެން ކަނޑައެޅިފައިވާ ގޮތަށް ކަނޑައެޅިފައިވާ ގޮތަށް ގަނެގެން

(ﷺ) ﷺ ﷺ ﷺ ﷺ ﷺ ﷺ ﷺ ﷺ ﷺ ﷺ

(ހ) ދެ ތަކެތީގެ (ށ) ގައި ބަޔާންކުރާ ފަދައިން ތިލަ ތަކެތި ވިއްކާ ދުވަހު، ގައުމުގެ ތެރޭގައި ތިލަ ތަކެތި ވިއްކާ ހުރިހާ ވިޔަފާރި ތަކަށް ހަމަ ދުވަހު ދަތުރުކުރާ ފަރާތްތަކުގެ ތިލަ ތަކެތި ވިއްކާ ދުވަހު ދަތުރުކުރާ ފަރާތްތަކުގެ ތިލަ ތަކެތި ވިއްކާ ދުވަހު، ދުނިޔެ ވިޔަފާރި ތަކުގެ ތެރެއިން ތިލަ ތަކެތި ވިއްކާ ދުވަހު ގަނެ ގެނައި ތިލަ ތަކެތީގެ 10% (ދިރާގުން ދިނުމަށް) ތަކުލީފު ކަނޑައެޅުމުގެ ގޮތުގައި ތަ ތަކެތި ސިސްޓަމްގެ ގާއިދުތަކާ ސުންގަ ތަކެތި ވިއްކާ ދުވަހު

(ށ) ލ ފ ތ (ށ) ﷺ (ށ) ގ ﷺ ﷺ ﷺ

28. **ތިމަށ ކުދިއްދުންނ ގަތްތ ކަނ ކަށ، ތުބަށ ތުށުގުށ**

28.1 ތިމަށ ކުދިއްދުގ ގަތްތަކަ، ކުދިއްދުށ ތަދ ގަތްތަކ ތުބ ތުށުގުށ.

29. **ތުއްތަސ ތުގުގ ތަކ ސ ތުބ ކަށ**

29.1 ތިމަށ ކުދިއްދުންނ ގަތްތަކ ތުބ ތުށ ތުށ ތުށ 30 (ތިރ) ދުގ ތުބ ތިމަށ ކުދިއްދުންނ ގަތްތ ތ ތުށ ތ ތ ތ

31. **ތެޅުވުންކޮ ގަވާކަ ތަކާ ތެޅުވުންކޮ ގަވާކަގެ**

31.2 ތެޅުވުންކޮ ގަވާކަ ދިނުމަށް ކުންފުނިން ތެޅުވުންކޮ ފީ ދައްކަ ގޮތް -/250,000 (ދެލައްކަ ފަންސާސް ރުފިޔާ) ތިރީގައި ބަޔާންކުރާ ގޮތަށް ދައްކަންވާނެ.

31.3 ތެޅުވުންކޮ ގަވާކަ ހުށަހެޅުމުގެ ފަހުން ހަމަ ދުވަހުގެ 45 (ސާޅީސް ފަސް) ދުވަހުގެ ތެރޭގައި ތެޅުވުންކޮ ގަވާކަން ތިރީގައި ބަޔާންކުރާ ގޮތަށް ދެއްކުން ކުރަންވާނެ.

31.4 ތެޅުވުންކޮ ގަވާކަ ހުށަހެޅުމުގައި ބަޔާންކުރާ ތެޅުވުންކޮ ކުންފުނީގެ ގަވާކަ ދެއްކުމަށް ކަނޑައަޅާ ގަވާއިދުތަކާ ގުޅޭ ގޮތުގެ ތެރެއިން ކުންފުނިން ދެއްކުން ކުރަންވާނެ ގަވާކަ ތަކުގެ ތެރެއިން ކުންފުނިން ދެއްކުން ކުރަންވާނެ ގަވާކަ ކަނޑައަޅާ ގޮތަށް ދެއްކުން ކުރަންވާނެ.

31.5 ތެޅުވުންކޮ ގަވާކަ ދިނުމަށް ތެޅުވުންކޮ ދަށުވެ ދައްކަ ގޮތުގެ 15% (ފަސްދިހަ ތިންހާސަ) ގަންޓުން ކެނޑުމުގެ ގޮތުގައި ގަބޫލުކުރާ. ގަވާ ތެޅުވުންކޮ ގަވާކަ ދިނުމުގެ ތެރެއިން ފާސްކުރާ ގަވާ ދަށުވެ ކަންތައް ހިނގާ ތަނުގައި ކުންފުނިން ކަނޑައަޅާ ގޮތަށް ކަންތައް ހިނގާ ކަމަށް ކުންފުނިން ހެކިވެ ދައްކަ ގޮތުގެ ތެރެއިން ދައްކަންވާނެ.

32. **ގަވާކަ ތަކާ ތެޅުވުންކޮ** 32.1 ކަނޑައަޅާ ގޮތަށް ކުންފުނިން ގަވާ ދިނުމުގެ ކުރިން ގަވާ ދިނުމަށް ބާރުއަޅުއްވާ ގަވާކަ ކަނޑައަޅާ ގޮތަށް ތަކުގެ ތެރެ ގަވާ ދަށުވެ ކަންތައް ހިނގާ ތަނުގައި ކުންފުނިން ގަވާ ދެއްކުމަށް ކަނޑައަޅާ ގޮތަށް ގަވާ ދެއްކުން ކުރަންވާނެ.

32.2 ގަވާ ދެއްކުމަށް ތެޅުވުންކޮ ގަވާ ދެއްކުމަށް ބާރުއަޅުއްވާ ގަވާ ދެއްކުމަށް ކުރިން ގަވާ ދެއްކުމުގެ ތެރެ ގަވާ ދެއްކުމަށް ތެޅުވުންކޮ ގަވާ ދެއްކުމަށް ބާރުއަޅުއްވާ ގަވާ ދެއްކުމަށް ކުރިން ގަވާ ދެއްކުމުގެ ތެރެ ގަވާ ދެއްކުން ކުރަންވާނެ.

32.3 ގަވާ ދެއްކުމަށް ތެޅުވުންކޮ ގަވާ ދެއްކުމަށް ބާރުއަޅުއްވާ ގަވާ ދެއްކުމަށް ކުރިން ގަވާ ދެއްކުމުގެ ތެރެ ގަވާ ދެއްކުން ކުރަންވާނެ.

32.4 ގަވާ ދެއްކުމަށް ތެޅުވުންކޮ ގަވާ ދެއްކުމަށް ބާރުއަޅުއްވާ ގަވާ ދެއްކުމަށް ކުރިން ގަވާ ދެއްކުމުގެ ތެރެ ގަވާ ދެއްކުން ކުރަންވާނެ.

32.5 ތެޅުވުންކޮ ގަވާ ދެއްކުމަށް ބާރުއަޅުއްވާ ގަވާ ދެއްކުމަށް ކުރިން ގަވާ ދެއްކުމުގެ ތެރެ ގަވާ ދެއްކުން ކުރަންވާނެ.

652 8831 info@kulhudhuffushicity.gov.mv www.kulhudhuffushicity.gov.mv @kfcitycouncil

(IUL)266-PR/266/2026/221 (ފ.ގ.ގ.ބ) ގ ތަނަށ ތަނގ ތ.ބ ސ.ތ.ތ.ތ.ތ.ތ.ތ ތ.ތ.ތ.ތ.ތ.

(ހ) ތިލާފަ ތަތ ސަތަހަމަށ ހިނގާ ހަދާ ހަދާ ތަކެތި ތަކެތ

(ށ) ތިލާފަ ތަތ ސަތަހަމަށ ހިނގާ ހަދާ ހަދާ ތަކެތި ތަކެތ

(1) ތިލާފަ ތަތ ސަތަހަމަށ ހިނގާ ހަދާ ހަދާ ތަކެތި ތަކެތ

(2) ތިލާފަ ތަތ ސަތަހަމަށ ހިނގާ ހަދާ ހަދާ ތަކެތި ތަކެތ

(3) ތިލާފަ ތަތ ސަތަހަމަށ ހިނގާ ހަދާ ހަދާ ތަކެތި ތަކެތ

(ނ) ތިލާފަ ތަތ ސަތަހަމަށ ހިނގާ ހަދާ ހަދާ ތަކެތި ތަކެތ

34. ތިލާފަ ތަތ ސަތަހަމަށ ހިނގާ ހަދާ ހަދާ ތަކެތި ތަކެތ

34.1 ތިލާފަ ތަތ ސަތަހަމަށ ހިނގާ ހަދާ ހަދާ ތަކެތި ތަކެތ

34.2 ތިލާފަ ތަތ ސަތަހަމަށ ހިނގާ ހަދާ ހަދާ ތަކެތި ތަކެތ

ތިލާފަ ތަތ ސަތަހަމަށ ހިނގާ ހަދާ ހަދާ ތަކެތި ތަކެތި ތަކެތި ތަކެތި ތަކެތި ތަކެތި ތަކެތި ތަކެތި ތަކެތ

(1) ތިލާފަ ތަތ ސަތަހަމަށ ހިނގާ ހަދާ ހަދާ ތަކެތި ތަކެތ

(2) ތިލާފަ ތަތ ސަތަހަމަށ ހިނގާ ހަދާ ހަދާ ތަކެތި ތަކެތ

34.3 ތިލާފަ ތަތ ސަތަހަމަށ ހިނގާ ހަދާ ހަދާ ތަކެތ

652 8831 info@kulhudhuffushicity.gov.mv www.kulhudhuffushicity.gov.mv @kfcitycouncil

(IUL)266-PR/266/2026/221 (ﷺ.ﷺ.ﷺ) ގ ތަނުގ ތަނުގ ތުގ ތަކަނަތުތަކުތަ ތ ތ ތ

(IUL)266-PR/266/2026/221 (ﷺ.ﷺ.ﷺ.ﷺ) ގ ތަނަށ ތަނގ ތ ތ ތ

ﷺ ﷺ ﷺ

(15) ތުމ ތަނަށ ތަނަކުގ ގ ގ ގަގަހ ގަގަކުގައ ތުއ ގ ގ ގ

(IUL)266-PR/266/2026/221 (ﷺ.ﷺ.ﷺ) ގ ތަނަށ ތަނުގ ތުބ ސަތަހަމުތަކ ތިމ ސަތަހަމުތ ހަމ ހަތ ހަތ ހަ ތަނ ތަނަށ ތަނ ތަ ތ ތ ތ

39.2 ތުންފަހަރުގެ ތަކުން ފަށާ ފަހަރަކުން ފެށިގެން ތަކުން ތަކުގެ ތަކުގެ ތަކުގެ

42.3 ލިޔުންތެރެ ބަލާ 2,500,000/- ދަށުގެ ތަކެއްޗާ ގުޅޭ ކަންކަމުގައި ހުށަހަޅާ ފަރާތަކަށް 0.005 (ފަސް ހާސް ތިންސަތު ފަސް) ގެ ގޮތުގައި ދައްކަންޖެހޭ ފައިސާ ގެންނަންވާ ގޮތް.

ދައްކަންޖެހޭ ފައިސާ = CP*0.005*LD

CP (ކޮންޓްރެކްޓް ވެލިއު): ކޮންޓްރެކްޓުގައި ބުނާ ދަށުގެ ފަރާތް

LD (ލީކް ޑެމެޖަސް): ކޮންޓްރެކްޓުގައި ބުނާ ދުވަސްތަކަށް ތަކެއް ގެނެސްދީ

43. ފެނުވަދާ ކުރުމުގެ ގޮތުގައި ކުރިން ދައްކާ ފައިސާ ދައްކާ ގޮތް

43.1 ދަނޑުވެރިންގެ ބިންތެރެ ކުޅުދާ ދުވަސްތަކުގައި ބަލާ ގޮތުގައި ކުރިން ދައްކާ ފައިސާ ދައްކާ ގޮތް، ދަނޑުވެރިންގެ ބިންތެރެ ކުޅުދާ ދުވަސްތަކުގައި ކުރިން ދައްކާ ފައިސާ ދައްކާ ގޮތް.

43.2 ދަނޑުވެރިންގެ ފަރާތުން 15% ހިސާބުގެ އެކުލަވާލާ ދީފައިވާ ބިލުތަކަށް ކައުންސިލުން ދައްކަންޖެހޭ ގޮތް.

43.3 ކައުންސިލުގެ ވަޒީފާދާރުންނާ ދަނޑުވެރިންގެ ބިންތެރެ ކުޅުދާ ދުވަސްތަކުގައި ކައުންސިލުން ދައްކާ ގޮތް ކަނޑައަޅާ ލިޔުންތަކާ ގުޅިގެން ދަނޑުވެރިންގެ ފަރާތުން ދައްކަންޖެހޭ ފައިސާ ދައްކާ ގޮތް.

43.4 ކައުންސިލުން ބަލާ ކަންކަމުގައި ގެނެވޭ ބަދަލުތަކާ ގުޅޭ 3 ދުވަހުގެ ތެރޭގައި ކައުންސިލަށް ލިޔުމުގެ ގޮތުގައި ދަނޑުވެރިން ގެނެސް ދޫކުރަންވާ ފަރާތް، ކައުންސިލުން ކުރިން ދައްކާ ފައިސާ ދައްކާ ގޮތާ ގުޅުވައިގެން ދަނޑުވެރިންގެ ބިންތެރެ ކުޅުދާ ދުވަސްތަކުގައި ކައުންސިލުން ދައްކާ ފައިސާ ދައްކާ ގޮތް. ތަކެއް ގެނެސްދީ ދުވަހުގެ ތެރޭ ދަނޑުވެރިން ގެނެސް ދޫކުރާ ފަރާތް ކައުންސިލުން ދައްކާ ގޮތް ދަނޑުވެރިންގެ ފަރާތުން ދައްކަންޖެހޭ ފައިސާ ދައްކާ ގޮތް.

44. ކައުންސިލުގެ ވެހިކަލުތައް

44.1 ދަނޑުވެރިންގެ ފަރާތުން ކައުންސިލުގެ ކައުންސިލް ގެންގުވާ ކައުންސިލް ކަނޑައަޅާ ގޮތަށް ދަނޑުވެރިން ކައުންސިލުގެ ވެހިކަލުތަކުގައި ބަލާ ގޮތް ކައުންސިލުން ކަނޑައަޅާ ގޮތް ދަނޑުވެރިންގެ ފަރާތުން ދައްކަންޖެހޭ ފައިސާ ދައްކާ ގޮތް ކައުންސިލުން ކަނޑައަޅާ ގޮތް.

44.2 ދަނޑުވެރިންގެ ބަދަލުގައި ބަލާ ފަރާތުގެ ވެހިކަލުގައި، ކައުންސިލުގެ ވެހިކަލުގައި ކަނޑައަޅާ ގޮތް ކައުންސިލުން ދައްކަންޖެހޭ ގޮތް.

(IUL)266-PR/266/2026/221 (ﷺ.ﷺ.ﷺ.ﷺ) ގ ތަނުގ ތަނުގ ތުއ ގަތަގ.ﷺ.ﷺ.ﷺ ﷺ ﷺ

ބަޔަކު - 4

ދަށުވުންތައް

ދަށުވުން - 1

ލިޔުން ހުއްދަ ހޯދަންޖެހޭ ތަންތަން ހިއްސާކުރުމަށް ތަނެއް ހޯދުމަށް

#	ހިއްސާކުރުމަށް ހުއްދަ ހޯދަންޖެހޭ	ހާޒިރު	ހުއްދަ ހޯދާފައި
ލިޔުން ހުއްދަ ދިނުމަށް ބަލާއިރު ތަނެއް ހިއްސާކުރުމަށް ކުރިން ހުއްދަ ހޯދަންޖެހޭ ތަންތަން ކަށަވަރުކުރަން ބޭނުންވާ ލިޔުންތައް.			
.1	ލިޔުން ހުއްދަ ފޯމް (ދަށުވުން 2)	✓	
.2	ފިރިމީހާގެ ތަނަވަސްކަމުގެ ކާޑުގެ ކޮޕީ (ފިޔަވަޅު ދިނުމަށް ބޭނުންވާ ކަމުގެ ލިޔުން ހުށަހަޅާ ފަރާތުގެ)	✓	
.3	ލިޔުންތެރޭ ތަނަވަސްކަމުގެ ސެޓްފިކެޓް ކޮޕީ (ލިޔުންތެރޭ ތަނަވަސްކަމެއް ނެތް ފަރާތަކަށް)	✓	
.4	ލިޔުންތެރޭ ބަދަލުކުރާ ފަރާތުގެ ވަކާލަތު ފޯމް (ވަކާލަތު ދޫކުރާ ފަރާތަށް)	✓	
.5	6.1 ގަސް ފާރުގެ ބާވަތް ހާމަކުރާ ލިޔުން ހިއްސާކުރާނަމަ ބެހެއްޓުން.	✓	
.6	ކާރު (ތަކެއްގައި ތަނެއް ހިއްސާކުރާ ކުރިން ހަދާ ބަދަލު، ކުށް 5 ގެ ދަށުގައި ހުރި ތަކެއް ބަދަލުކުރާ ގޮތަށް ބަލައި ދެއްކުން.)	✓	
.7	ތިރީ ބަޔާންކުރާ ގޮތުގެ (90 ދުވަހުގެ ވަރުގެ ފަރާތުގެ ބަންދު ގަޑިއިރު ދެންނެވުމާ ގުޅިގެން ފޯމް ފުރުވުން)	✓	
ލިޔުން ހުއްދަ ދިނުމަށް ބަލާއިރު ތަނެއް ހިއްސާކުރުމަށް ކުރިން ހުއްދަ ހޯދަންޖެހޭ ތަންތަން ކަށަވަރުކުރަން ބޭނުންވާ ލިޔުންތައް.			
.8	ބަންދު ކުރުމަށް ދެއްކެވި ފައިސާ ދެއްކުމުގެ ކާޑު (ދެއްކެވި ފައިސާ ދެއްކުމުގެ)	✓	
.9	ލިޔުން ހުއްދަ ދިނުމަށް ބަލާއިރު ކަނޑައަޅާފައިވާ ތަނެއް ހިއްސާކުރާ ތަންތަނުގެ ތެރެއިން ދަށުވުން 3 ގައި ބަޔާންކުރާ ތަންތަނުގެ (ދަށުވުން 4 ގެ ދަށުގައި ބާއްވާ ރަޖިސްޓަރ ފުރުވުން)	✓	
ލިޔުން ހުއްދަ ދިނުމަށް ބަލާއިރު ބާއްވާ ކޮންސަލްޓް ކުރަންޖެހޭ ލިޔުން ހުއްދަ ހޯދާ ފަރާތުގެ ތަނަވަސްކަމާ ގުޅިގެން ކަށަވަރުކުރަން ބޭނުންވާ ލިޔުންތައް.			
.10	ހިއްސާކުރާ ތަނުގެ ތެރެއިން ކަނޑައަޅާ ތަނުގެ ނަންބަރާ ގުޅުންހުރި ލިޔުން	✓	
.11	ބަލިކަށި ހުރި ފަރާތުގެ (ބަލި ބަލިކަށި ބަލައިގެންނެވި ފަރާތުގެ ބަލި ބަލިކަށި ހުރި ކަމުގެ ލިޔުން)	✓	
.12	ބަލިކަށި ބަދަލުކުރާ ފަރާތުގެ ލިޔުން	✓	
.13	ލިޔުންތެރޭ ގައުމުގެ ފަރާތުގެ ވަކާލަތު / ރިޕްރެޒެންޓް	✓	
ތަނުގައި ބަދަލުކުރާ ބޭނުންވާ ލިޔުންތައް			
.14	ފާސްކުރާ ތަނުގެ ތަފްޞީލު ދެއްކުމަށް ބާކީ ހުރި ފައިސާ ދެއްކުމަށް ދެވޭ ދުވަސް (ދެއްކުމަށް 3 ގައި ކަނޑައަޅާ) ތަނުގެ ލިޔުންތެރޭ ގައުމުގެ ފަރާތުގެ ވަކާލަތު ލިޔުންތަކާ ގުޅިގެންވާ ގޮތުގެ ލިޔުން	✓	
.15	ލިޔުންތެރޭ ތަނަވަސްކަމުގެ ތަކެއް ބަދަލުކުރާ ގޮތުގެ ލިޔުން، ބަދަލުކުރާ ތަނުގެ ލިޔުންތެރޭ ތަނަވަސްކަމާ ގުޅިގެންވާ ލިޔުންތައް، ބަދަލުކުރާ ތަނުގެ ލިޔުންތެރޭ ތަނަވަސްކަމާ ގުޅިގެންވާ ލިޔުންތައް	✓	

ބައި – 2

ޕްރޮގްރާމް ލަންޗް ފޯމް

1. ޕްރޮގްރާމް ލަންޗް ކުރެވޭނެ ތަފްޞީލް		
1.1	ނަން	
1.2	ތަނަވަސްކަން	
1.3	ތާރީޚް	
1.4	ވަގުތު	
1.5	ދިގުމިން ތާރީޚް	
2. ޕްރޮގްރާމް ލަންޗް ކުރެވޭ ތަފްޞީލް		
2.1	ލަންޗް ކުރާ ނަން	(ﷺ.ﷺ.ﷺ) ގ ތަކުން ތަކުގެ ތެރެ ގައުމީ ތަރައްގީ ދިރާސާ ބަޔާން ތަކުގެ ތެރެ
2.2	ދިނުމަށް ތަކުރާރު	(IUL)266-PR/266/2026/221
3. ލަންޗް ކުރާ ގޮތް		
3.1	ލަންޗް ކުރާ ގޮތް	
	ލިޔުން	
	ދެމަގު ގޮތް (ހަނދާންކޮށް ބަލާ ގޮތް)	
	ދެމަގު ގޮތް (ތަކުރާރު ކުރާ ގޮތާ ގުޅޭ ގޮތަށް)	
3.2	ދާއިރާ (ކޮންމެ ދުވަހެއް ހަދާ)	
4. ޕްރޮގްރާމް ލަންޗް ކުރާ ތަނާ		
4.1	ގެންދާ ގޮތާ ގުޅޭ ގޮތުން/ ތަކުގެ ތެރެ ގައުމީ ތަރައްގީ ދިރާސާ ބަޔާން ތަކުގެ ތެރެ ގައުމީ ތަރައްގީ ދިރާސާ ބަޔާން/ ތަކުގެ ތެރެ ގައުމީ ތަރައްގީ ދިރާސާ ބަޔާން ތަކުގެ ތެރެ ގައުމީ ތަރައްގީ ދިރާސާ ބަޔާން ތަކުގެ ތެރެ ގައުމީ ތަރައްގީ ދިރާސާ ބަޔާން / ތަކުގެ ތެރެ ގައުމީ ތަރައްގީ ދިރާސާ ބަޔާން

ފަދުވަހު – 3

ފާހަގަ 5 (ފަސް) ތަކަތީގ ތުއ ގުތަކަ ގުތުންތަ ކަސަތަކަތަ

ތުއ ކުކަށ ކަތަގ ގުތުންތަ ކަސަތަކަތަ ގުތުންތަ ކަތަ
ކަސަތަކަ ތަކ (ތުއ ކުކަ ކުކަށ)	ކަސަތަކަތަ ތަކަތ	ކަސަތަކަ ތުއ ގުތ	ކަސަތަ ކ	#
	ތ ކ ގ:			

ގަތުތަގ - 4

ތިތަކ ތެގާތަތުތަ ކުތުތަކ ކުތުގ ކުތަކ ތަތުގ ކުތަކ

ގުތެކުތުތ ގުތުތ ގުތުތ	ގުތެކުތުތ ގުތުތ ގުތުތ ގުތ ތުތ	ގުތެކުތުތ ގުތުތ ގުތ
ތުތ	ކުތުތ ގުތ × 100 / ކުތުތ ތުތ ތުގ ގ ތ ތ ތ ގ ގ ގ ގ ގ ގ ގ ގ ގ ގ ގ ގ ގ ގ ގ)	100
ގ ގ ގ ގ ގ		100

ފޯމު 5

(ބޭންކް ގެރެންޓީ ކަމަށް)

Form of Bid Security (Bank Guarantee)

WHEREAS, ……*[name of Bidder]* (hereinafter called "the Bidder") *[company registration number]* has submitted his Bid for the Project no…….issued by the Secretariat of Kulhudhuffushi City Council on …… ……..for construction of …… …….*[name of Contract]* (hereinafter called "the Bid") under Invitation of bidders No. …… *[Announcement Number]*

KNOW ALL PEOPLE by these presents that We …… *[name of Bank]* of …… …… *[name of country]* having our registered office at …….. (hereinafter called "the Bank") are bound unto ……*[name of Purchaser]* (hereinafter called "the Purchaser") in the sum of *…….. for which payment well and truly to be made to the said Purchaser, the Bank binds itself, its successors, and assigns by these presents.

SEALED with the Common Seal of the said Bank this ……..day of ……20……..

THE CONDITIONS of this obligation are:

(1) If, after Bid opening, the Bidder withdraws his Bid during the period of Bid validity specified in the Form of Bid;

or

(2) If the Bidder having been notified of the acceptance of his Bid by the Purchaser during the period of Bid validity:

(a) fails or refuses to execute the Form of Agreement in accordance with the Instructions to Bidders, if required; or

(b) fails or refuses to furnish the Performance Security, in accordance with the Instruction to Bidders; or

(c) does not accept the correction of the Bid Price pursuant to Clause 27,

* The Bidder should insert the amount of the Guarantee in words and figures denominated in Maldivian Rufiyaa. This figure should be the same as shown in Clause 28.1 of the Instructions to Bidders.

we undertake to pay to the Purchaser up to the above amount upon receipt of his first written demand, without the Purchaser's having to substantiate his demand, provided that in his demand the Purchaser will note that the amount claimed by him is due to him owing to the occurrence of one or any of the three conditions, specifying the occurred condition or conditions.

This Guarantee will remain in force up to and including the date …… days after the deadline for submission of bids as such deadline is stated in the Instructions to Bidders or as it may be extended by the Purchaser, notice of which extension(s) to the Bank is hereby waived. Any demand in respect of this Guarantee should reach the Bank not later than the above date.

DATE…… SIGNATURE OF THE BANK

WITNESS …… SEAL

[signature, name, and address]

652 8831 info@kulhudhuffushicity.gov.mv www.kulhudhuffushicity.gov.mv @kfcitycouncil

5 - ކުށްކަން
ކުށްވެރި ކަމުގެ

No.	Description	Qty	Rate	Total
01	Printing Hazard Maps (Canvas)	8		
02	Printing Evacuation Signboards	165		
03	Preparing and installation of metal frames for hazard maps	8		
04	Installation of Evacuation Signboards	80		
	Note: Kindly refer to the information sheet when preparing your quotation.			
			Sub Total	
			GST 8%	
			Net Total	

652 8831 info@kulhudhuffushicity.gov.mv www.kulhudhuffushicity.gov.mv @kfcitycouncil

ޝެޑިއުލް - 6

ގަވާއިދުގެ ބަންދުތައް

ދިވެހިރާއްޖެ ކައުންސިލް-ތެރެ.ގ.ސ ސާފުކުރުމަށް ކުލީގެ ހިންގުމަށް (ކ.ހ.ހ.ކ) ގ ތަކުން ތަކުގެ ތެރެ ގަވާއިދުތަކާ ބޭނުންވާ ސިފަކުރުން ހުށަހެޅުމާ ބެހޭ ގަވާއިދުގެ ދަށުން ކުލީ ކުރިއަށް ގެންދާ ގޮތް ކަނޑައަޅާ ގަވާއިދު.

1. ސިފަކުރުމުގެ ބާވަތް

1.1 ކުލީ ކުރާ ތަކެތި ކަނޑައަޅާ ގަވާއިދުގެ 1 ގ ބަލައިގަންނަވާ ގޮތަށް ކުލީ ކުރަންވާނެ.

1.2 ދ ގަވާއިދުގެ 8 ކުލީ ކުރަންވާނެ.

1.3 ސިފަކުރުމުގައި ބަލައިގަންނަވާ ތަކެތި، ކުލީ ކުރާ ގޮތާ ގުޅޭ ތަކެތި-ތަކަށް ވަކި ކުލީ ގޮތެއް ކަނޑައަޅާ ގަވާއިދު. ކުލީ ކުރާ ތަކެތި ކަނޑައަޅާ ގޮތަށް ކުލީ ކުރަންވާނެ. ކުލީ ކުރާ ގޮތާ ގުޅޭ ތަކެތި (ބަލި) ވަގަށް ދޫކުރަންވާނެ.

1.4 ސިފަކުރުމުގައި ބޭނުންކުރާ ކާނޫނު 1:2:3 ގައިގެ ދަށުން ކުލީ ކުރަންވާނެ. (1 ބާވަތުގެ 2 ބަގަޅާ 3 ބަގަ)

1.5 ކުލީ ކުރާ ތަނުގައި ކުލީ ކުރާ ތަކެތި ވަކިކުރުމަށް ބަލަހައްޓަންވާނެ. ތަކެތި ކުލީ ކުރާ ތަނުގައި ބަލަހައްޓަންވާ ގޮތް ކަނޑައަޅާ ގަވާއިދު.

1.6 ކުލީ ކުރާ ތަނުގައި ބަލަހައްޓަންވާ ގޮތް ކަނޑައަޅާ ގަވާއިދު.

1.7 ކުލީ ކުރާ ތަނުގައި ބޭނުންވާ ކަލާ ބަލައިގަންނަ ގޮތް ކަނޑައަޅާ ގަވާއިދު.

1.8 ސިފަކުރުމަށް ބޭނުންވާ ތަނުގައި ފުރިހަމަ ސާފުކުރާ ތަކެތި ހުންނަންވާނެ.

2. ބޭނުންވާ ކުލީ ކުރާ ތަކެތި

2.1 ދ ގަވާއިދުގެ ދަށުން **ގަޑިއިރު 8** ސިފަކުރުމުގެ ކުލީ ކުރާ ތަކެތި ހުންނަންވާނެ. ކުލީ ކުރާ ތަކެތި ބޭނުންވާ ގޮތަށް ހުންނަންވާނެ.

2.2 ސިފަކުރުމުގެ ކުލީ ކުރާ ތަނުގައި ބޭނުންވާ ކަލާ ފ ގަނޑު. ބޭނުންވާ ތަނުގައި 2 ގެ ދަށުން ކުލީ ކުރަންވާނެ.

2.3 ސިފަކުރުމުގެ ކުލީ ކުރާ ތަނުގައި ބަލަހައްޓަންވާ ގޮތް ގަޑިގަ ގަނޑަށް ބަދަލުކުރަންވާނެ.

2.4 ސިފަކުރުމުގެ ސަރުފެހި 96 inch x 72 inch (8’ x 6’) ހުރަސް.

2.5 ކުލީ ކުރާ ތަނާ ގުޅޭ ގޮތަށް، ކަރަންޓުގެ ވަޔަރ ކުލީ ކުރާ ތަނުގައި ހުންނަ ގޮތަށް ކުލީ ކުރާ ތަނުގެ ދާރަ ކުލަ ބަދަލުކުރަންވާނެ.

3. ބަދަލުކުރަންވާ ސާފުކުރާ ތަކެތި

3.1 ސާފުކުރާ ތަކެތި ކުލީ ކުރާ ތަނުގައި ބަލަހައްޓަންވާނެ.

3.2 ސާފުކުރާ ތަކެތި ބަދަލުކުރަންވާ 6mm ހުންނަންވާނެ.

3.3 ސާފުކުރާ ތަކެތި ސާފުކުރާ 90x42cm ތަން ހުންނަންވާނެ.

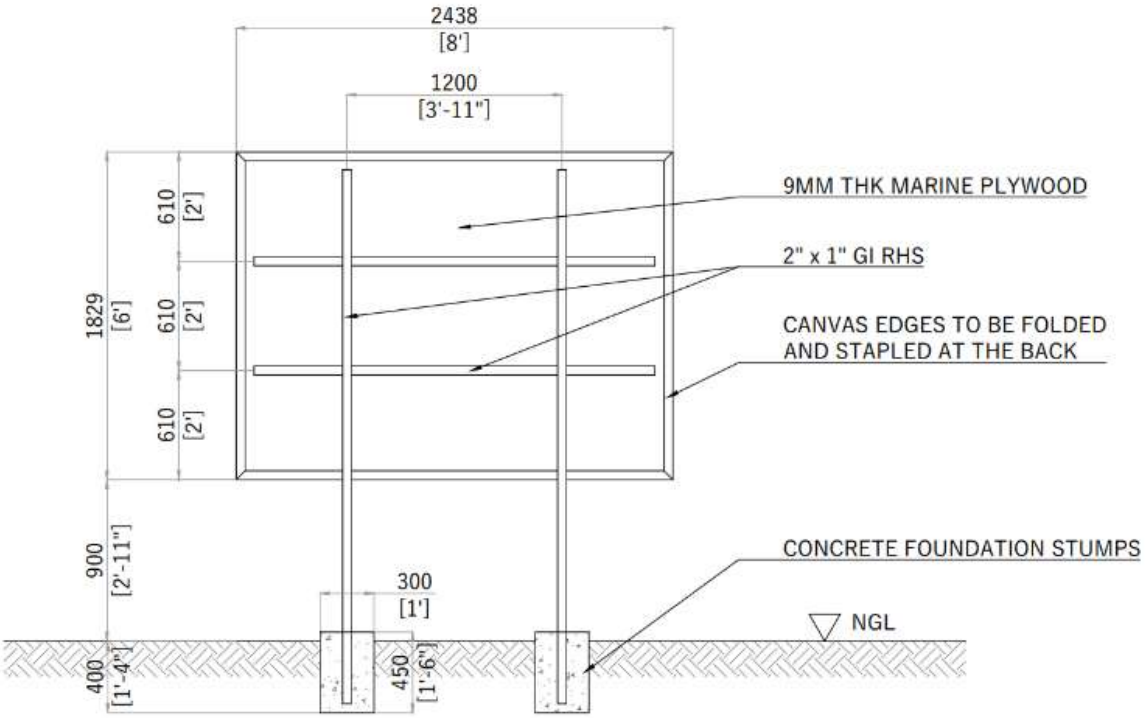
3.4 ތަކެތި ބަ ގަނޑަށްވުރެ ތަނަށް ބަދަލުކުރާ ގޮތަށް ބަލައިގަންނަ **ކުންފުނި ހުންނަންވާ** 81 ތަކެތި ހުންނަންވާނެ. ތަނުގައި **ހުންނަންވާ** 84 ތަކެތި ހުންނަންވާނެ.

3.5 ސާފުކުރާ ތަކެތި ދުވަހަކު 165 ތަކެތި ހުންނަންވާނެ.

3.6 ސާފުކުރާ ތަކެތި ބަދަލުކުރާ ގޮތް ކަނޑައަޅާ ގަވާއިދުގެ 3 ގެ ދަށުން ބަދަލުކުރަންވާނެ. ތަނުގައި ސާފުކުރާ ތަކެތި ބަދަލުކުރާ ގޮތް ކަނޑައަޅާ ގަވާއިދު.

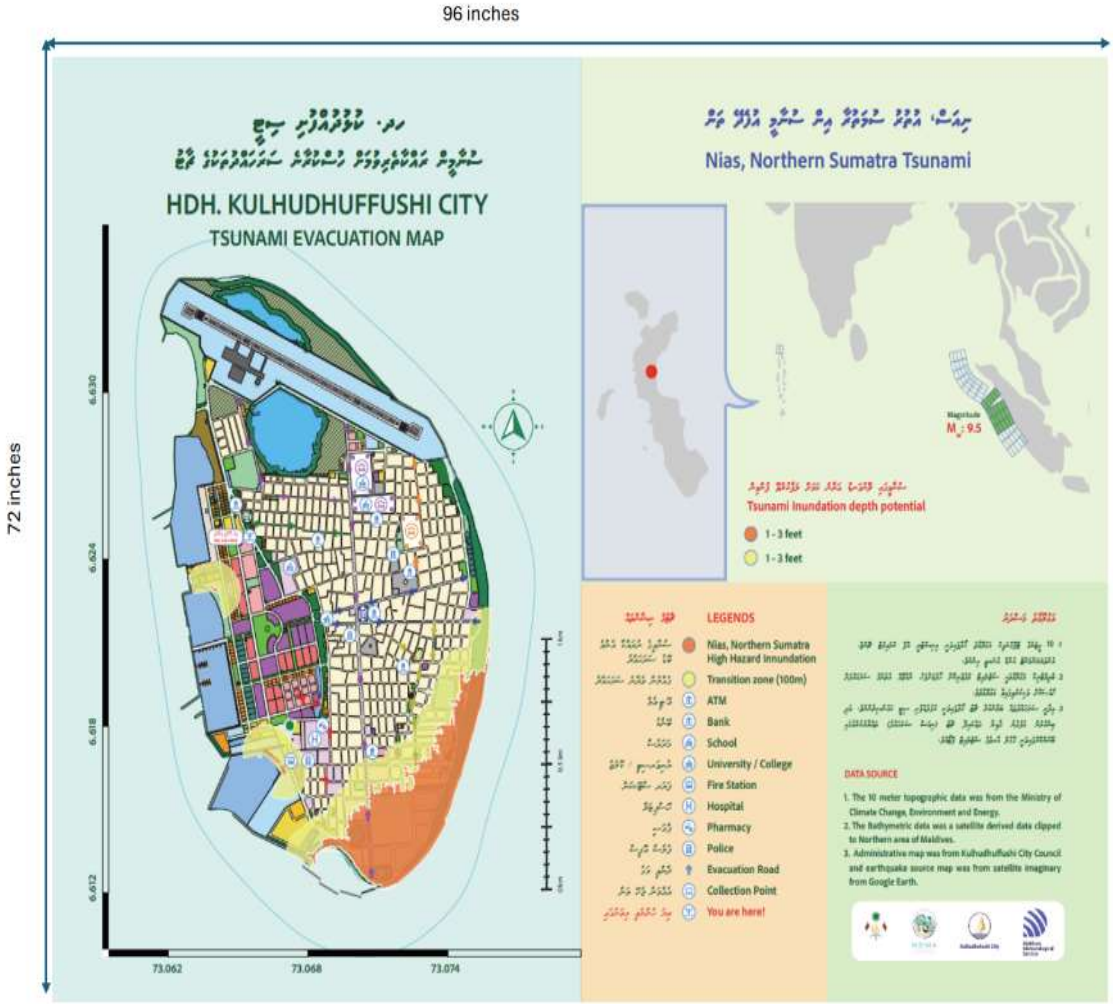
3.7. ﷺ ﷺ ﷺ ﷺ ﷺ ﷺ ﷺ ﷺ ﷺ

ގޮތުގަނޑު 1



652 8831 info@kulhudhuffushicity.gov.mv www.kulhudhuffushicity.gov.mv @kfcitycouncil

ފޮޓޯ 2



ފޮޓޯ 3



652 8831 info@kulhudhuffushicity.gov.mv www.kulhudhuffushicity.gov.mv @kfcitycouncil